femonsa
signs&solutions

the future is digital.
Are you ready?

Caballete digital con batería

SOPORTE PUBLICITARIO - INFORMATIVO

Una solución portátil y versátil para captar la atención de tus clientes en cualquier lugar.

Con pantalla de alta definición, batería recargable de larga duración y un sistema Android potente, es el tótem digital perfecto para comercios, eventos, ferias y más

Muy estable y fácil de integrar en cualquier entorno, estos versátiles caballetes combinan diseño y funcionalidad para ofrecer un impacto visual inigualable.



EXTERIOR

> DISEÑO PERSONALIZABLE.

> CONSTRUCCION EN ACERO INOX.

> CONEXIONES USB - WLAN.

> MONITOR INTEGRADO.

> SOFTWARE INCLUIDO.

PC/TELÉFONO MOVIL ····· Cms ····· PANTALLA

- Uso Exterior
- Uso una Cara
- Pantalla Full High Definintion
- Para colocación Vertical
- Conexión WiFi
- +60°/-20° C
- Incluye Ruedas
- Batería de 14h
- Sistema de Gestión de Contenidos
- Construido en Android
- Fácil Desplazamiento
- Publicación Remota
- Control Remoto

Garantía | 2 AÑOS SIN LIMITE DE HORAS ENCENDIDO

A++

RoHS Compliant

CE

T. (+34) 976 433 761 | info@femonsa.shop | femonsa.shop

femonsa
signs&solutions

the future is digital.
Are you ready?

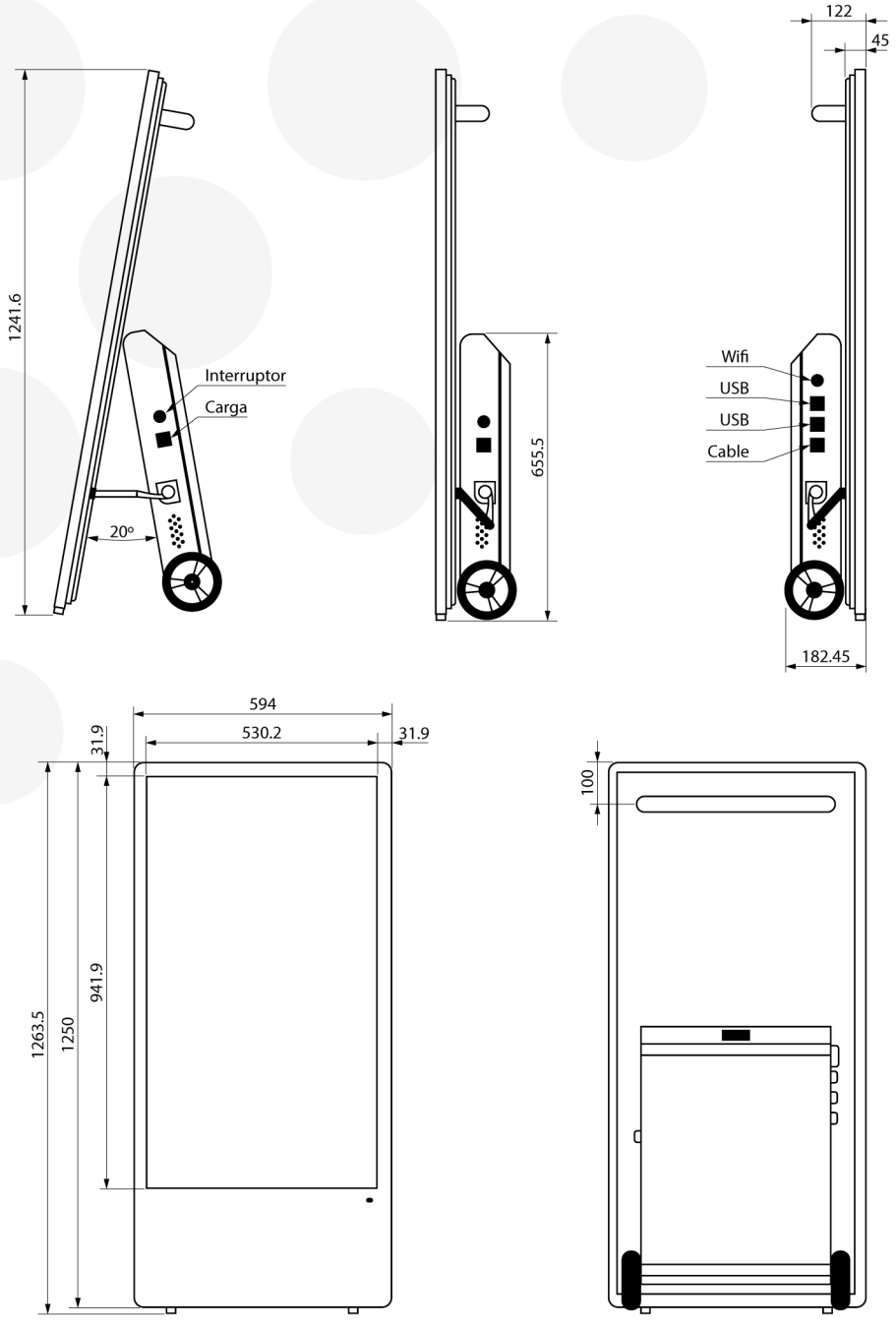

Información Básica					
Código de producto	Fromato	Tamaño Visible	Tamaño	Orientación	Peso Neto
03030443	43"	941.9 x 530.2 mm	1263.5x 594 x 182,45 mm	Vertical	45 kg
Pantalla de información					
Tipo de monitor	Tamaño Pantalla LCD	Relación de aspecto	Resolucion (píxeles)	Contraste	Vida útil de la iluminación (Horas)
Pantalla LCD	43"	16:9	1920 x 1080	1200:1	50.000 hrs
Respuesta (ms)	Nit (nt)	Potencia	Pantalla táctil	Profundidad de color	Tiempo de carga
8	1.500	<98 W	No	8 Bits	8 h